Widok wnętrza

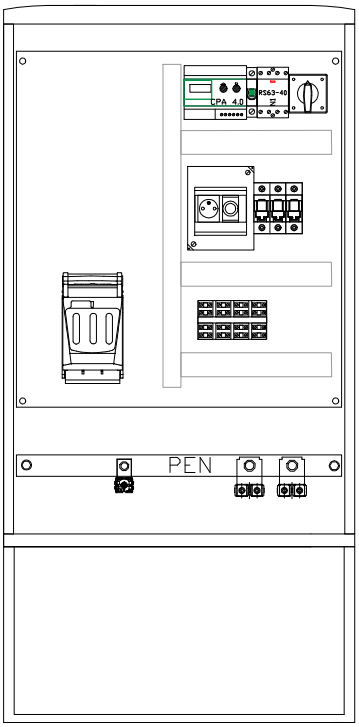

Widok z frontu

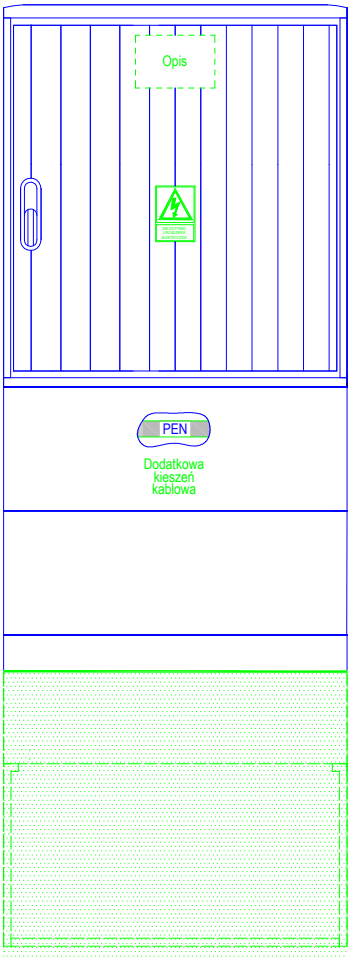

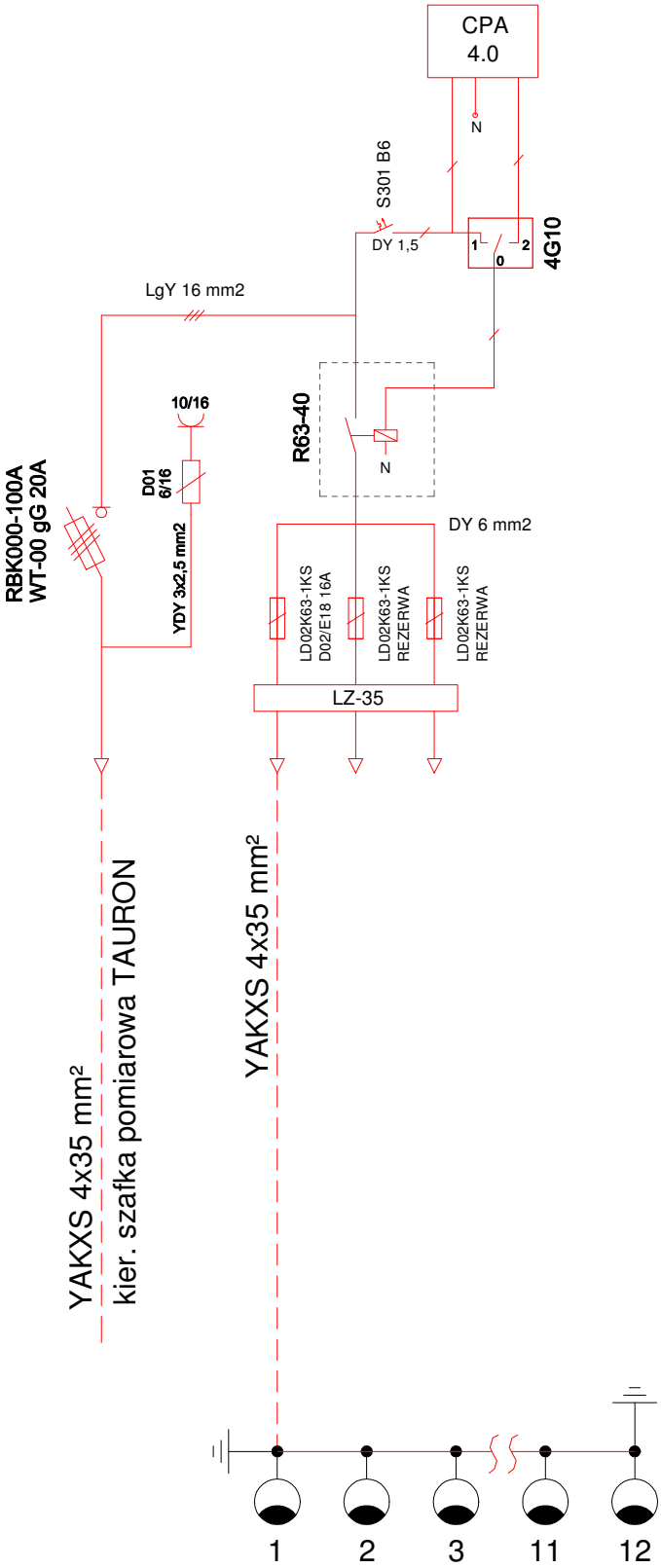

P.P.H.U. ELMAT PRACOWNIA PROJEKTOWA Biuro: 55 - 120 Oborniki Śl., Trzebnicka 101/1 tel: 71 310 - 21 - 09, pphuelmat@wp.pl	TEMAT	SCHEMAT SZAFKI STEROWNICZEJ		
	ADRES inwestycji	SĘDZICE dz. nr 141/1 AM-1 obręb SĘDZICE gmina ZAWONIA		
	INWESTOR	GMINA ZAWONIA ul. Trzebnicka 11 55-106 Zawonia		
	PROJEKTANT	mgr inż. Mateusz Głuch	Nr upr. 357/DOŚ/14	
	ASYSTENT		Nr upr.	
	BRANŻA ELEKTRYCZNA	STADIUM PB / DATA 05.2018	SKALA	NR RYS. 2